# MANÔMETRO DIGITAL REGISTRADOR

# MD-PRESS-REGISTRADOR

## APLICAÇÕES

O manômetro digital **MD-PRESS-REGISTRADOR** integra pressão de alta sensibilidade, circuito de condicionamento de sinal de alta precisão, gerenciamento de energia de bateria de baixa potência e interface rica de display LCD. Naturalmente fortes características anti-interferência, é o instrumento inteligente ideal para transmissão de coleta de pressão e exibição. Adequado para campo petrolífero, metalurgia de conservação de água, água da torneira e outras indústrias.

Característica principal: Usando a mais recente tecnologia de microprocessador, alimentado por bateria, operação de energia ultra-baixa, duração da bateria de 2-5 anos.

As características de temperatura de toda a máquina são muito boas, e a faixa de temperatura de trabalho é de -30 a 70 graus.

Design à prova de explosões: invólucro de alumínio à prova de explosão, o sistema da placa de circuito é intrinsecamente seguro.

Nível de proteção: ip66, totalmente vedado e à prova d'água.

Interface rica de display LCD com prompt de energia e exibição de porcentagem dinâmica.

A tela principal pode exibir a hora, data, número de dados, etc.

A porcentagem de pressão gráfica é exibida com o nível da bateria.

Backlight branco para fácil visualização noturna.

Uma variedade de conversão à unidade de pressão, aceita internacionalmente.

A taxa de aquisição é de 16 segundos / tempo para 4 vezes / segundo, o que é mais adequado para aplicação.

**Pressgage Indústria e Comércio de Instrumento de Medição Ltda - EPP**
Rua Pirajá, 417 | Mooca | São Paulo | SP | CEP: 03190-170
Telefone: (11) 3804-8634
http://www.pressgage.com.br | email: pressgage@pressgage.com.br

## CARACTERÍSTICAS TÉCNICAS

- Meio medido: líquido, gás
- Faixa de pressão: -0.1 ~ 100 MPa customizável
- Precisão: ≤ ± 0.2% fs
- Modo de exibição: display LCD de 5 dígitos
- Resolução de vídeo: ± 0.0001%fs
- Corrente de espera: ≤ 5 mA
- Poder de trabalho: 3.6 v bateria de lítio
- Proteção da casca: ip66
- Temperatura média: -20 ~ 70 ° c
- Temperatura ambiente de trabalho: -20 ~ 70 ° c
- Umidade do ambiente de trabalho: ≤ 80% rh

## BOTÕES E SUAS FUNÇÕES

O botão é a descrição da função do botão "s1":

Pressione rapidamente no modo de medição, a função de desligamento

Pressione e segure por 2 segundos no modo de medição para entrar no modo de configuração

No modo de ajuste, pressione rapidamente para ativar a modificação do parâmetro, o parâmetro modificado pisca, pressione novamente para confirmar a modificação do parâmetro e o parâmetro modificado para de piscar.

A tecla de backlight é a descrição da função "s2":

No modo de medição, pressione rapidamente a função de luz de fundo ligada e desligada.

No modo de ajuste, as funções de mudança de parâmetro e de desimpressão são ajustadas, e a pressão longa é continuamente alterada ou diminuída em um.

O botão "ZERO" é a descrição da função do botão "s3":

No modo de medição, pressione rapidamente a hora, a data, o número de dados e a alternância de exibição do valor de pressão. Esta função de pressionamento longo do botão é inválida.

No modo de ajuste, a função é adicionada ao parâmetro de ajuste e o deslocamento contínuo de pressionamento longo é incrementado em um.

## CONFIGURAÇÕES DE PARAMETRIZAÇÃO

No estado de medição, pressione ⏻ para inserir a interface de entrada de senha, digite a senha 0066 para definir o tempo de luz de fundo, unidade de intervalo de tempo, tempo de gravação, taxa de aquisição, ponto decimal e unidade, barra de progresso baixa e outros parâmetros. O salvamento terá efeito da seguinte forma:

## MENU GERAL DO USUÁRIO

**Lcck** passoword menu de entrada, o prompt de tela secundário "pin", o passowor de usuário comum é "0001"; a senha de produção da fábrica é "0066"; quando a senha de entrada estiver errada, ela retornará automaticamente ao modo de medição.

**Light** (Luz): O backligh está ligado e o intervalo pode ser definido (0 ~ 3600). Quando o valor é superior a 3600 segundos, a retroiluminação está normalmente aberta.

**Suniut**: Salve a configuração da unidade de intervalo, o prompt da tela secundária é para cada unidade, "min" é minuto, o número correspondente é 1 e "sec" é o segundo, correspondendo ao número 0.

**Sunint**: Salve a configuração do intervalo, 0 ~ 99999 minutos podem ser definidos.

**Speed** (Velocidade): ajuste da taxa de aquisição, pode ser ajustado: 0.0625, 0.125, 0.25, 0.5, 1, 2, 4hz pode ser ajustado.

## MENU DE CALIBRAÇÃO DE FÁBRICA

**Lock** (Bloqueio): menu de entrada de senha, o prompt de tela secundária "pin", a senha de usuário comum é "0001"; a senha de produção da fábrica é "0066"; quando a senha de entrada estiver errada, ela retornará automaticamente ao modo de medição.

**Light** (Luz): tempo de abertura de luz de fundo, pode ser definido intervalo (0 ~ 180), "0" é desligar a luz de fundo, o prompt de tela secundária "off" o prompt de tela secundária "off", a tela secundária prompt "seg", indicando que a luz de fundo é ligada em segundos.

Suniut: Salve a configuração da unidade de intervalo 0 ~ 99999 minutos pode ser definido.

**Speed** (Velocidade): ajuste da taxa de aquisição, pode ser ajustado: 0.0625, 0.125, 0.25, 0.5 1, 2, 4hz pode ser ajustado,

**Dot** (Ponto): A posição do ponto decimal de calibração de fábrica, o intervalo (0 ~ 4) pode ser definido e o aviso de tela secundária é a unidade de calibração de fábrica.

**-ut**-: unidade de calibração de fábrica, o intervalo de configuração é o mesmo que a configuração da unidade do usuário

**Pct-l**: valor de exibição de plenitude da barra de progresso, pode ser definido intervalo (19999 ~ 99999), prompt é unidade de calibração de fábrica

**Pct-h**: valor de exibição de plenitude da barra de progresso, pode ser definido intervalo (-19999 ~ 99999), o prompt é unidade de calibração de fábrica

**Zero**: valor de máscara zero, pode ser definido para intervalo (0 ~ 10), o prompt de tela secundário "%". Se não quiser exibir o valor de desvio de zero, você pode usar este menu para mascarar o valor de exibição dentro de 1% da escala completa. O valor zero é sempre exibido no intervalo de máscara. Nota: 1 palavra representa um milésimo.

**-end-:** Salvar configurações, "1" O prompt da tela secundária "sim" significa confirmar o salvamento; "0" O prompt da tela secundária "não" significa cancelar o salvamento.

Clique duas vezes para abrir o software, conforme mostrado na figura 1:

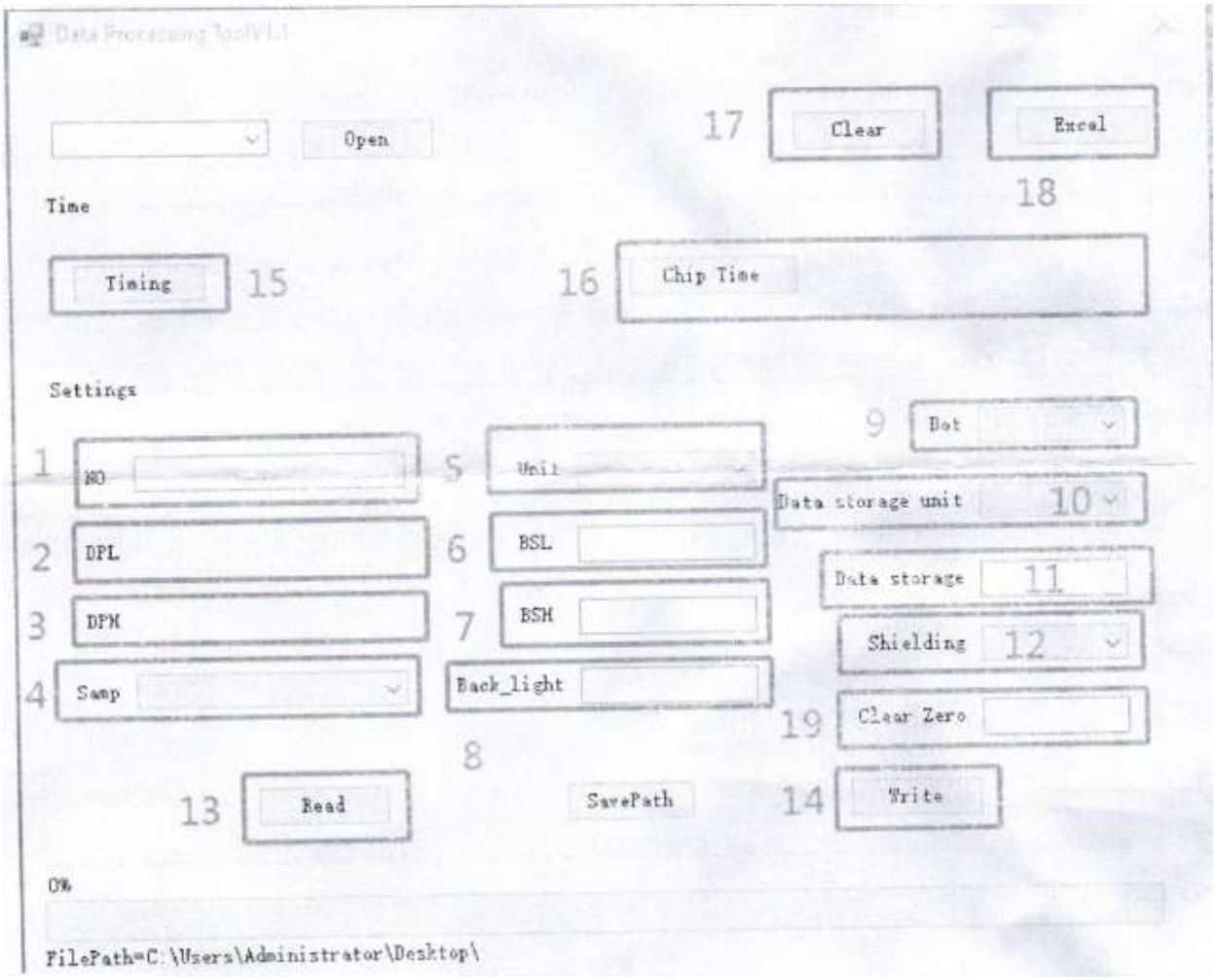


A descrição de cada opção de configuração é mostrada na figura 2 abaixo:

1. **No:** número do dispositivo
2. **Dpl:** Defina o valor de pressão zero
3. **Dph:** Defina o valor da pressão do ponto completo
4. **Samp:** Defina a taxa de intervalo de aquisição
5. **Unit:** Define a unidade de pressão de exibição
6. **Bsl:** Configuração da barra de progresso zero
7. **Bsh:** Ajuste da barra de progresso do ponto completo
8. **Back-light**: Defina o tempo da luz de fundo do LED
9. **Dot:** Defina o número de casas decimais para exibir
10. **Date storage unit:** Define a unidade de intervalo de armazenamento
11. **Date storage:** Defina o intervalo de salvamento
12. **Shield:** Valor da máscara zero
13. **Read:** Leia os dados
14. **Write:** Salve as configurações
15. **Timing:** Atualize a data e hora do dispositivo
16. **Chip time:** Leia a hora do computador
17. **Clear:** Limpa os dados de armazenamento do dispositivo
18. **Excal:** Leia e salve dados de armazenamento do dispositivo
19. **Clearing:** x=0-erro

## MÉTODO DE INSTALAÇÃO

1. Determine a faixa de medição exigida pelo processo e a faixa do transmissor a ser instalado.
2. O tamanho da rosca da junta da instalação do processo deve ser combinado com o transmissor.
3. Instale o transmissor de pressão na tubulação. Em primeiro lugar, feche a válvula (válvula de agulha ou válvula de gaveta) na tubulação a ser instalada com o transmissor de pressão. Então, existem 2 métodos de instalação: (1) Aparafuse o transmissor diretamente na válvula. (2) Aparafuse a união ou o adaptador na porta superior da válvula e atarraxe o transmissor na porta superior da união ou adaptador. Este método de instalação ajusta a direção adicionando uma junta ou adaptador. Após a instalação, abra a válvula de agulha para confirmar que não há vazamento, ou seja, a instalação está qualificada.

## DESENHO TÉCNICO

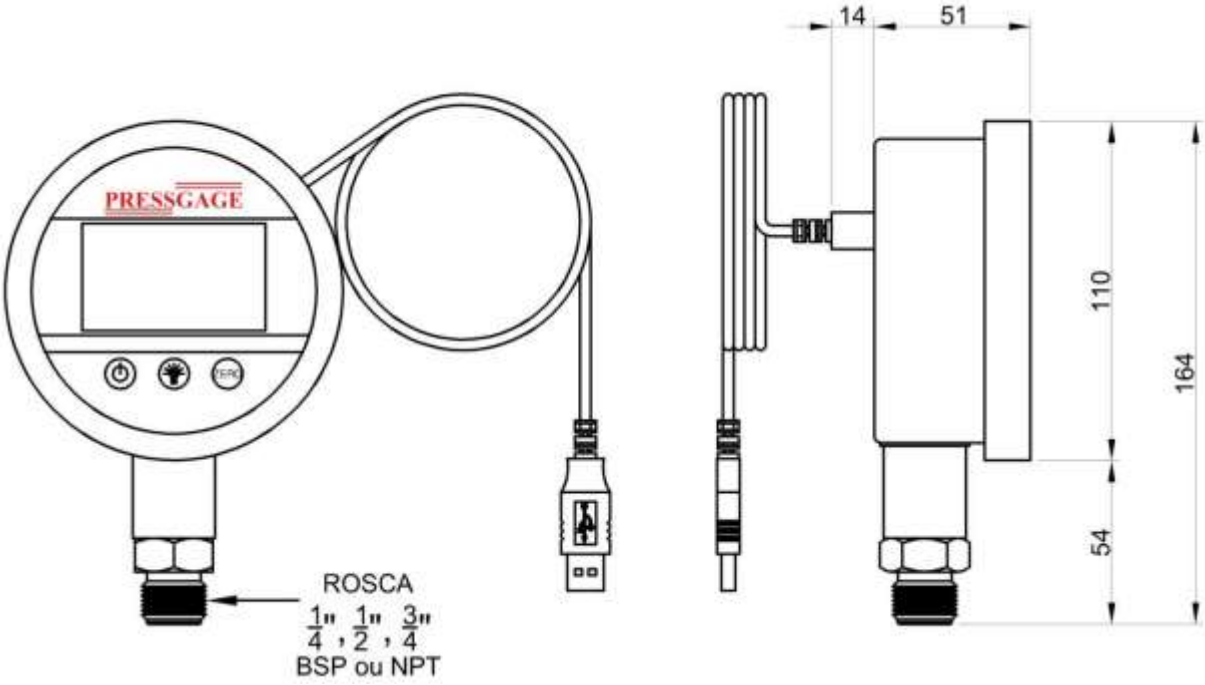


**Pressgage Indústria e Comércio de Instrumento de Medição Ltda - EPP**
Rua Pirajá, 417 | Mooca | São Paulo | SP | CEP: 03190-170
Telefone: (11) 3804-8634
http://www.pressgage.com.br | email: pressgage@pressgage.com.br